Աշխատանքային գծագրերի անվանացանկ

Թերթ N	Թերթի անվանումը	Ծանոթություն
1	Ընդհանուր տվյալներ	
2	Նախագծվող կոյուղագծերի ուղեգծի հատակագիծ, Մ 1:500, մասնագիր	
3	Նախագծվող կոյուղագծի խրամուղու քանդման երկայնական և լայնական կտրվածքներ, դիտահորերի հատակագիծ և մասնացուցակ	
4	D=1.0մ չափերով ե/բ հորի շինարարական լուծումներ	
5	Շին.աշխատանքների կազմակերպման սխեմա	
6	Շին.աշխատանքների կատարման ժամանակացույց	

Վկայակոչվող փաստաթղթերի անվանացանկ

Նշանակումը	Անվանումը	Ծանոթություն
ՀՀՇՆ 40-01.02-2020	Ջրամատակարարում. Արտաքին ցանցեր և կառուցվածքներ	
ՀՀՇՆ 40-01.03-2022	Կոյուղի. Արտաքին ցանցեր և կառուցվածքներ	
ՀՀՇՆ 40-01.01-2014	Շենքերի ներքին ջրամատակարարում և ջրահեռացում	
ՀՀՇՆ 33-01-2014	Հիդրոտեխնիկական կառուցվածքներ. Հիմնական դրույթներ	
ՍՆԻՊ 2.03.11-85	Շինարարական կոնստրուկցիաների պաշտպանությունը կոռոզիայից	
ԳՕՍՏ 21.604-82	Ջրամատակարարման և կոյուղու արտաքին ցանցեր: Նախագծում	
ՀՀ Առողջապահության նախարարի հրաման,20/12.2002, N876	«խմելու ջուր: ջրամատակարարման կենտրոնացված համակարգերի ջրի որակին ներկայացվող հիգիենիկ պահանջներ: որակի հսկողություն» n 2-III-ա 2-1 սանիտարական նորմերը եվ կանոնները հաստատելու մասին	

Փոփոխություն	Ամիս/ամսաթիվ	Դիտողություն	Հեղինակ	Ստուգեց

ԵՐԵՎԱՆ 2026թ.		Պատվիրատու - ԵՐԵՎԱՆԻ ՔԱՂԱՔԱՊԵՏԱՐԱՆ Պայմանագիր N ԵՔ-ԲՄԽԱՇՁԲ-26/2-2 Երևան քաղաքի վարչական շրջաններում կոյուղագծերի վերակառուցման աշխատանքների նախագծանախահաշվային փաստաթղթերի կազմման խորհրդատվական աշխատանքներ		
ՆԳԻ	Վ.Ղազարյան	Գյուլբենկյան փողոց հհ.23 և 25 հասցեներ		Աշխատանքային նախագիծ
Նախագծեց	Ա.Միքայելյան			
Ստուգեց	Վ.Ղազարյան	Ընդհանուր տվյալներ		Բաժին ՋԱՑ
			Թերթ	Թերթեր
			1	6

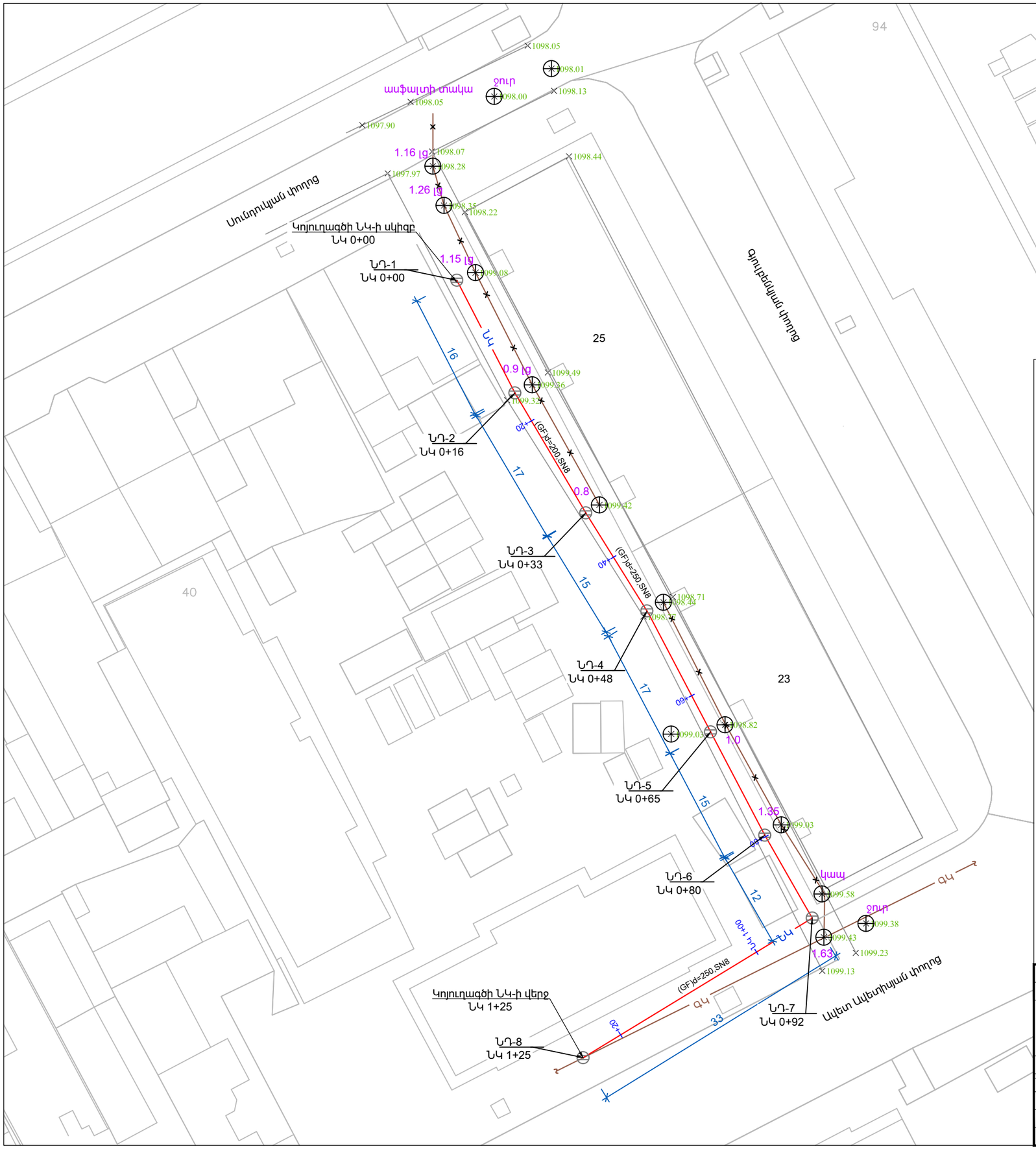

ՆԱԽԱԳԾՎՈՂ ԿՈՅՈՒՂԱԳԾԵՐԻ ՄԱՍՆԱԳԻՐ

N	Անվանումը	Չափման միավոր	Քանակը	Ծանոթություն
	Նախագծվող կոյուղատար ՆԿ			
1	Պոլիպրոպիլենե ծալքավոր խողովակ d=200,SN8	մ	33.0	կոյուղագիծ
2	Պոլիպրոպիլենե ծալքավոր խողովակ d=250,SN8	մ	92.0	կոյուղագիծ
3	Պոլիպրոպիլենե ծալքավոր խողովակ d=150,SN8	մ	40.0	ելքագիծ
4	Հավաքովի դիտահոր,D=1.0-1.5մ,H=փոփ.	հատ	8	

ՊԱՅՄԱՆԱԿԱՆ ՆՇԱՆՆԵՐ

- Կ — Գոյություն ունեցող պահպանվող կոյուղագիծ
- Կ — Շահագործումից դուրս բերվող կոյուղագիծ
- ՆԿ — Նախագծվող կոյուղագիծ
- Գոյություն ունեցող դիտահոր
- Նախագծվող դիտահոր

ԾԱՆՈԹՈՒԹՅՈՒՆ

1. Մինչ շինարարական աշխատանքներ սկսելը ստորգետնյա կոմունիկացիաները շահագործող կազմակերպությունների ներկայացուցիչներից ստանալ տեղեկատվություն թաքնված կոմունիկացիաների վերաբերյալ:
2. Շինարարական աշխատանքների ավարտից հետո տարածքը բերել նախկին տեսքի
3. Շինմոնտաժային աշխատանքների ընթացքում դիտահորերի գծային և անկյունային տեղամասերի հնարավոր տեղափոխությունները համաձայնեցնել շահագործող և խորհրդատու ընկերությունների հետ
4. Ուսումնասիրությունների ընթացքում գործող մի քանի դիտահորերի լցվածության պատճառով հստակ խորություն չենք արձանագրել,ուստի շինմոնտաժային աշխատանքները կազմակերպել քանդման աշխատանքներից հետո փաստացի արձանագրված խորությունների հիման վրա

Փոփոխություն	Ամիս/ամսաթիվ	Դիտողություն	Հեղինակ	Ստուգեց

ԵՐԵՎԱՆ 2026թ.		Պատվիրատու - ԵՐԵՎԱՆԻ ՔԱՂԱՔԱՊԵՏԱՐԱՆ Պայմանագիր N ԵՔ-ԲՄԽԱՇՀԲ-26/2-2 Երևան քաղաքի վարչական շրջաններում կոյուղագծերի վերակառուցման աշխատանքների նախագծանախահաշվային փաստաթղթերի կազմման խորհրդատվական աշխատանքներ		
ՆԳԻ	Վ.Ղազարյան	Գյուլբենկյան փողոց հհ.23 և 25 հասցեներ	Աշխատանքային նախագիծ	
Նախագծեց	Ա.Միքայելյան			
Ստուգեց	Վ.Ղազարյան	Նախագծվող կոյուղագծերի ուղեգծի հատակագիծ, Մ 1:500, մասնագիր	Բաժին ԶԱՑ	
			Թերթ	Թերթեր
			2	6

ՆԱԽԱԳԾՎՈՂ ԿՈՅՈՒՂԱԳԾԻ ԽՐԱՄՈՒՂՈՒ ՔԱՆԴՄԱՆ ԵՐԿԱՅՆԱԿԱՆ ԿՏՐՎԱԾՔ

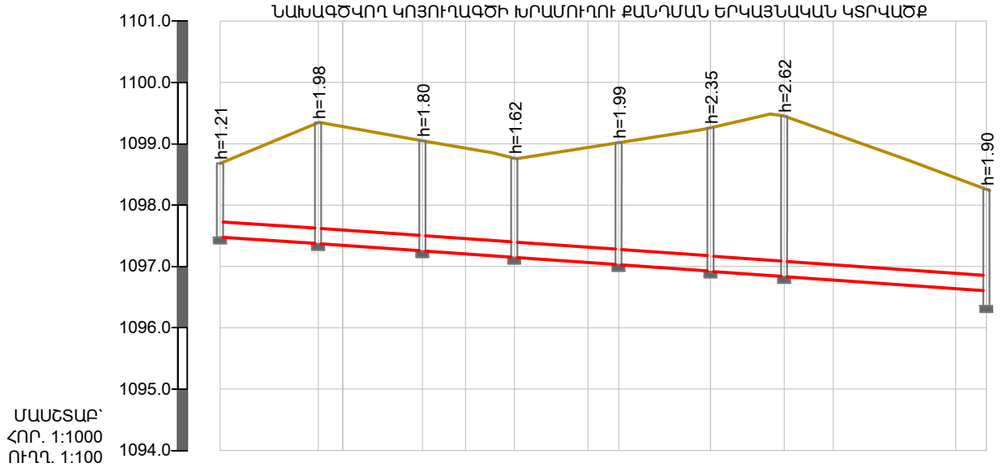

ՀՈՂԻ ԲՆԱԿԱՆ ՆԻՇԸ	1098.68	1099.35	1099.28	1099.06	1098.93	1098.76	1098.94	1099.02	1099.26	1099.45	1099.17	1098.44	1098.26
ՀՈՂԻ ՆԱԽԱԳԾԱՅԻՆ ՆԻՇԸ	1098.68	1099.35	1099.28	1099.06	1098.93	1098.76	1098.94	1099.02	1099.26	1099.45	1099.17	1098.44	1098.26
ԽՈՂՈՎԱԿԻ ՀԱՏԱԿԻ ՆԻՇԸ	1097.47	1 097.38 / 1 097.37		1 097.27 / 1 097.26		1097.15 / 1097.14		1 097.04 / 1 097.03	1 096.92 / 1 096.91	1 096.84 / 1 096.83		1 096.61 / 1 096.36	
ԽՈՂՈՎԱԿԻ ՆՅՈՒԹԸ	(GF)d=250, SN8, L=125.0մ												
ԹԵՔՈՒԹՅՈՒՆ / ԵՐԿԱՐՈՒԹ. (մ)	125											0.007	
ՀԵՌԱՎՈՐՈՒԹՅՈՒՆԸ		16	4	13	7	8	12	5	15	12	8	20	5
ՀՈՐԵՐԻ ՀԱՄԱՐՆԵՐԸ	ԿԴ-1	ԿԴ-2		ԿԴ-3		ԿԴ-4		ԿԴ-5		ԿԴ-6	ԿԴ-7		ԿԴ-8
ՆՇԱԿԵՏԵՐԸ	ՆԿ0+00		+20		+40		+60		+80		ՆԿ1+00	+20	+25

ՆԱԽԱԳԾՎՈՂ ԿՈՅՈՒՂԱԳԾԻ ԽՐԱՄՈՒՂՈՒ ՔԱՆԴՄԱՆ ԼԱՅՆԱԿԱՆ ԿՏՐՎԱԾՔ

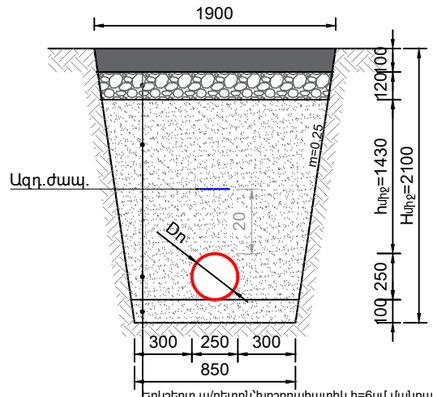

Երկշերտ ա/բետոն՝խոշորահատիկ h=6սմ,մանրահատիկ h=4սմ
Խճի նախաշերտ՝h=12սմ(40-70մմ,h=8սմ, 20-40մմ,h=4սմ)
Ծտլիցք՝ 0-5մմ խոշորության կլոր ձև.մասնիկ. ավազով՝տոփանումով
Պոլիէթիլենե ծալքավոր(GF)Dn250,Sn8.
Ավազի նախ. շերտ՝ h=10սմ՝0-5մմ խոշ. կլոր ձև.մասնիկներից

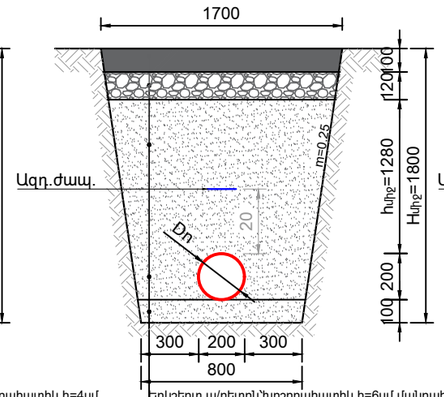

Երկշերտ ա/բետոն՝խոշորահատիկ h=6սմ,մանրահատիկ h=4սմ
Խճի նախաշերտ՝h=12սմ(40-70մմ,h=8սմ, 20-40մմ,h=4սմ)
Ծտլիցք՝ 0-5մմ խոշորության կլոր ձև.մասնիկ. ավազով՝տոփանումով
Պոլիէթիլենե ծալքավոր(GF)Dn250,Sn8.
Ավազի նախ. շերտ՝ h=10սմ՝0-5մմ խոշ. կլոր ձև.մասնիկներից

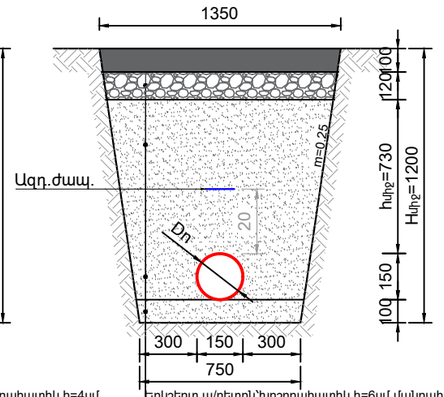

Երկշերտ ա/բետոն՝խոշորահատիկ h=6սմ,մանրահատիկ h=4սմ
Խճի նախաշերտ՝h=12սմ(40-70մմ,h=8սմ, 20-40մմ,h=4սմ)
Ծտլիցք՝ 0-5մմ խոշորության կլոր ձև.մասնիկ. ավազով՝տոփանումով
Պոլիէթիլենե ծալքավոր(GF)Dn150,Sn8.
Ավազի նախ. շերտ՝ h=10սմ՝0-5մմ խոշ. կլոր ձև.մասնիկներից

ԿԴ-1

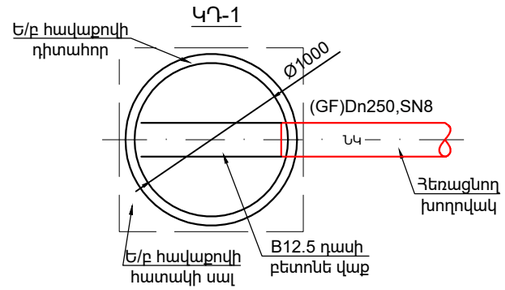

ԿԴ-2, ԿԴ-6

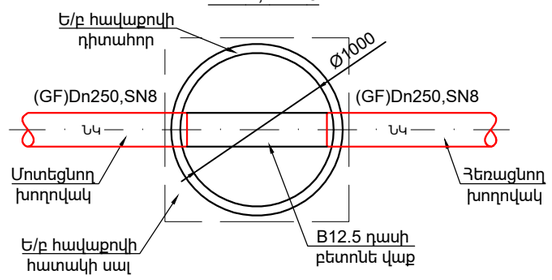

ԿԴ-7

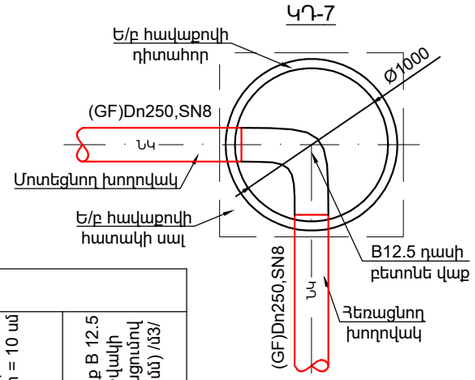

ԿԴ-13

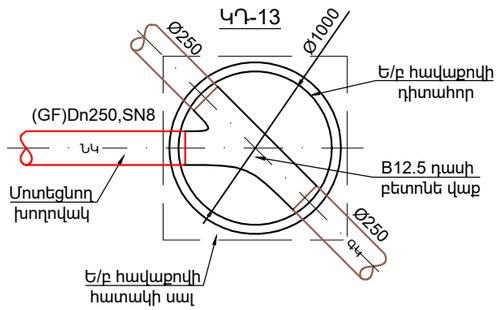

Կոյուղու դիտահորերի մասնացուցակ

Դիտահորերի համարները	Դիտահորերի տիպը	Դիտահորերի տրամագիծը, մմ	Բարձրությունը մմ	Հավաքովի ե/բ հիմնական տարերրի տիպերը (հատ)									Բ 7.5 դասի բետոնի նախապատրաստական շերտ, h = 10 սմ մ3/	Բետոնե վաք B 12.5 դասի, առավելագույն հեռավորությունով հ/փոքրագույն (մմ) /մ3/
				Հիմքի սալ ՀՍ-15 հատ/կգ	Հիմքի սալ ՀՍ-10 հատ/կգ	Ծածկի սալ ԾՍ1-15 հատ/կգ	Ծածկի սալ ԾՍ1-10 հատ/կգ	Պատի օղակ ՊՕ-15-9 հատ/կգ	Պատի օղակ ՊՕ-10-9 հատ/կգ	Պատի օղակ ՊՕ-15-6 հատ/կգ	Պատի օղակ ՊՕ-10-6 հատ/կգ	Թուջե ծանր մտոց հատ/կգ		
ԿԴ-1	Հավաքովի	1000	1210	-	1/440	-	1/250	-	-	-	1/447	1/80	0.324	350/ 0.68
ԿԴ-2	Հավաքովի	1000	1980	-	1/440	-	1/250	-	1/910	-	1/447	1/80	0.324	350/ 0.68
ԿԴ-3	Հավաքովի	1000	1800	-	1/440	-	1/250	-	-	-	2/894	1/80	0.324	350/ 0.68
ԿԴ-4	Հավաքովի	1000	1620	-	1/440	-	1/250	-	-	-	2/894	1/80	0.324	350/ 0.68
ԿԴ-5	Հավաքովի	1000	1990	-	1/440	-	1/250	-	1/910	-	1/447	1/80	0.324	350/ 0.68
ԿԴ-6	Հավաքովի	1000	2350	-	1/440	-	1/250	-	2/1820	-	-	1/80	0.324	350/ 0.68
ԿԴ-7	Հավաքովի	1000	2620	-	1/440	-	1/250	-	1/910	-	2/894	1/80	0.324	350/ 0.68
ԿԴ-8	Հավաքովի	1000	1900	-	1/440	-	1/250	-	1/910	-	1/447	1/80	0.324	350/ 0.68

ՊԱՅՄԱՆԱԿԱՆ ՆՇԱՆՆԵՐ

- Հողի բնական և նախագծային նիշ
- Նախագծվող կոյուղագիծ
- ԿԴ-n — Նախագծվող կոյուղագծի դիտահոր

Փոփոխություն	Ամիս/ամսաթիվ	Դիտողություն	Հեղինակ	Ստուգեց

ԵՐԵՎԱՆ 2026թ.

Պատվիրատու - ԵՐԵՎԱՆԻ ՔԱՂԱՔԱՊԵՏԱՐԱՆ
Պայմանագիր N ԵՔ-ԲՄԽԱՇՁԲ-26/2-2

Երևան քաղաքի վարչական շրջաններում կոյուղագծերի վերակառուցման աշխատանքների նախագծանախահաշվային փաստաթղթերի կազմման խորհրդատվական աշխատանքներ

ՆԳԻ	Վ.Ղազարյան	Գյուլբենկյան փողոց հհ.23 և 25 հասցեներ	Աշխատանքային նախագիծ	
Նախագծեց	Ա.Միքայելյան			
Ստուգեց	Վ.Ղազարյան	Նախագծվող կոյուղագծի խրամուղու քանդման երկայնական և լայնական կտրվածքներ, դիտահորերի հատակագիծ և մասնացուցակ	Բաժին ՋԱՑ	
			Թերթ	Թերթեր
			3	6

ՀԱՏԱԿԱԳԻԾ Մ 1:25

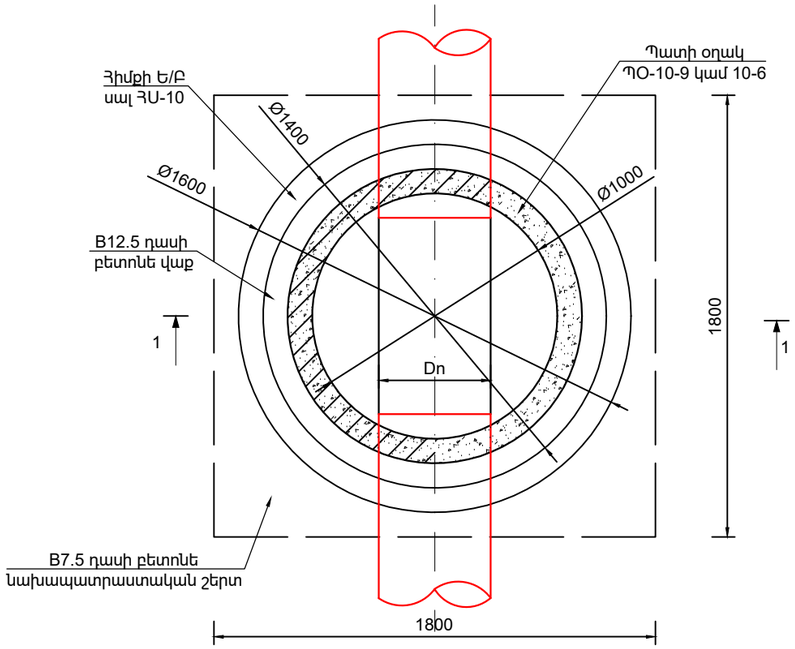

ՀԱՆԳՈՒՅՑ 1

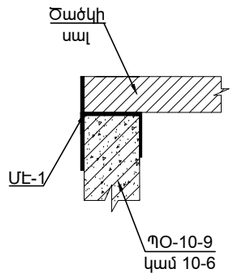

ՀԱՆԳՈՒՅՑ 2

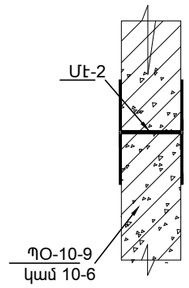

ՄԵՏԱՂԱԿԱՆ ԷԼԵՄԵՆՏ ՄԷ-1

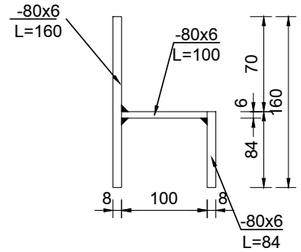

ՄԵՏԱՂԱԿԱՆ ԷԼԵՄԵՆՏ ՄԷ-2

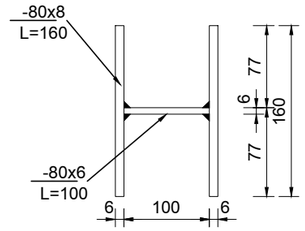

ՄԷ-3

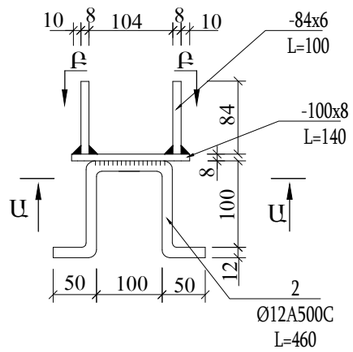

Ա-Ա

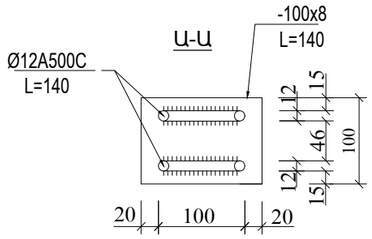

Բ-Բ

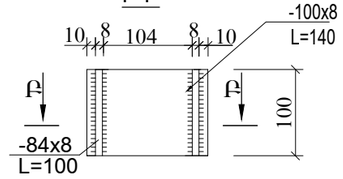

ԿՏՐՎԱԾՔ 1-1 Մ 1:25

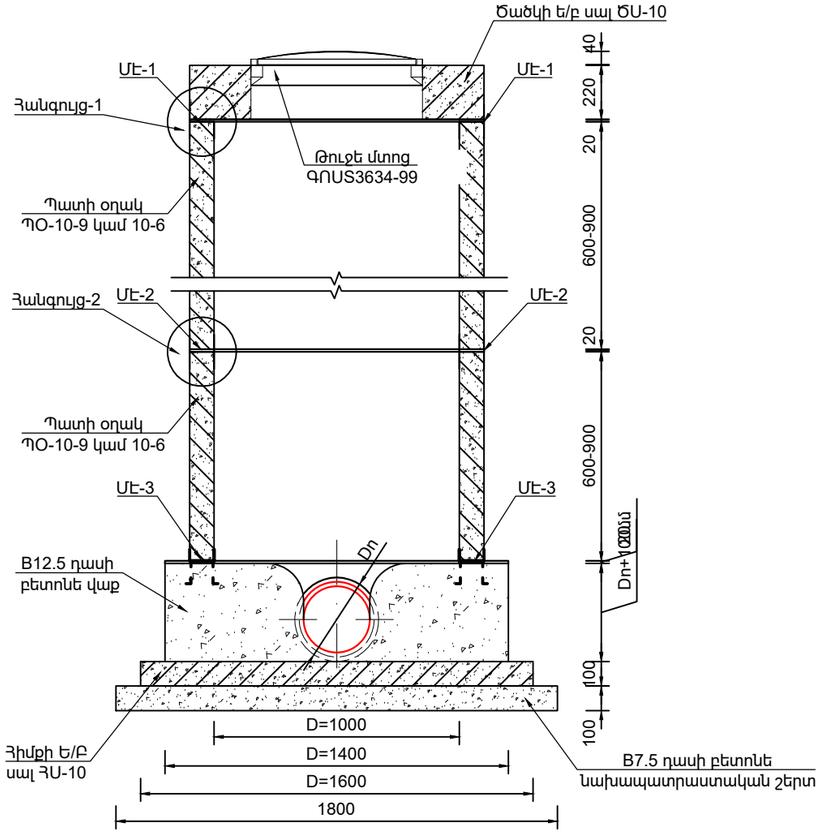

ԾԱՆՈԹՈՒԹՅՈՒՆ

1. Պատի օղակները և ծածկի սալերը տեղադրվում են թարմ պատրաստված ցեմենտավազային շաղախի վրա:
2. Հորի բարձրությունը կարելի է կարգավորել պատի օղակի համապատասխան չափի կտրումով կամ բետոնե վաքի բարձրացման միջոցով:

ՄԱՍՆԱԳԻՐ

N	ԱՆՎԱՆՈՒՄԸ	ՔԱՆԱԿԸ	ՉԱՓՄԱՆ ՄԻԱՎՈՐԸ	ԾԱՎԱԼԸ	ԾԱՆՈԹՈՒԹՅՈՒՆ
1	B7.5 դասի նախապատրաստական շերտ	-	մ³	0.324	-
2	Հիմքի Ե/Բ սալ ՀՍ-10	1	մ³	0.2	Կլոր,480կգ
3	B12.5 դասի բետոնե վաք	-	մ³	-	Համաձայն նախագծի
4	Պատի Ե/Բ օղակ ՊՕ-10-9	1	մ³	0.311	Կլոր,746կգ
5	Պատի Ե/Բ օղակ ՊՕ-10-6	1	մ³	0.207	Կլոր,497կգ
6	Ծածկի ե/բ սալ ԾՍ-10	1	մ³	0.186	Կլոր,446կգ
7	Թույլե մտոց	1	կգ	60.0	ԳՈՍՏ3634-99
8	Մետաղական էլեմենտ Մէ-1	1	կգ	1.72	Մեկ հանգույցում 4 հատ
9	Մետաղական էլեմենտ Մէ-2	1	կգ	2.1	Մեկ հանգույցում 4 հատ
10	Մետաղական էլեմենտ Մէ-3	1	կգ	2.76	Մեկ հանգույցում 4 հատ

Կոյուղատար ՆԿ-ի դիտահորերի սեյսմակայունության էլեմենտների մասնագիր												
	ՄԻԱՎՈՐՈՂ ԷԼԵՄԵՆՏ Մէ-1 (n հատ)				ՄԻԱՎՈՐՈՂ ԷԼԵՄԵՆՏ Մէ-2 (4 հատ)				ՄԻԱՎՈՐՈՂ ԷԼԵՄԵՆՏ Մէ-3 (4 հատ)			
ՆԴ-ո	-80x8 L=160	2	0.8	1.6	-100x8 L=140	1	0.88	0.88	-80x8 L=160	1	0.8	0.8
	-80x6 L=100	1	0.5	0.5	-84x8 L=100	2	0.53	1.06	-80x6 L=100	1	0.5	0.5
	-	-	-	-	Ø12 A500C, L=460	2	0.41	0.82	-80x8 L=84	1	0.42	0.42

Փոփոխություն	Ամիս/ամսաթիվ	Դիտողություն	Հեղինակ	Ստուգեց

ԵՐԵՎԱՆ 2026թ.		Պատվիրատու - ԵՐԵՎԱՆԻ ՔԱՂԱՔԱՊԵՏԱՐԱՆ Պայմանագիր N ԵՔ-ԲՄԽԱՇՁԲ-26/2-2 Երևան քաղաքի վարչական շրջաններում կոյուղագծերի վերակառուցման աշխատանքների նախագծանախահաշվային փաստաթղթերի կազմման խորհրդատվական աշխատանքներ	
ՆԳՀ	Վ.Ղազարյան	Գյուլբենկյան փողոց հհ.23 և 25 հասցեներ	Աշխատանքային նախագիծ	
Նախագծեց	Ա.Միքայելյան			
Ստուգեց	Վ.Ղազարյան	D=1.0մ չափերով ե/բ հորի շինարարական լուծումներ	Բաժին ՋԱՑ	
			Թերթ	Թերթեր
			4	6

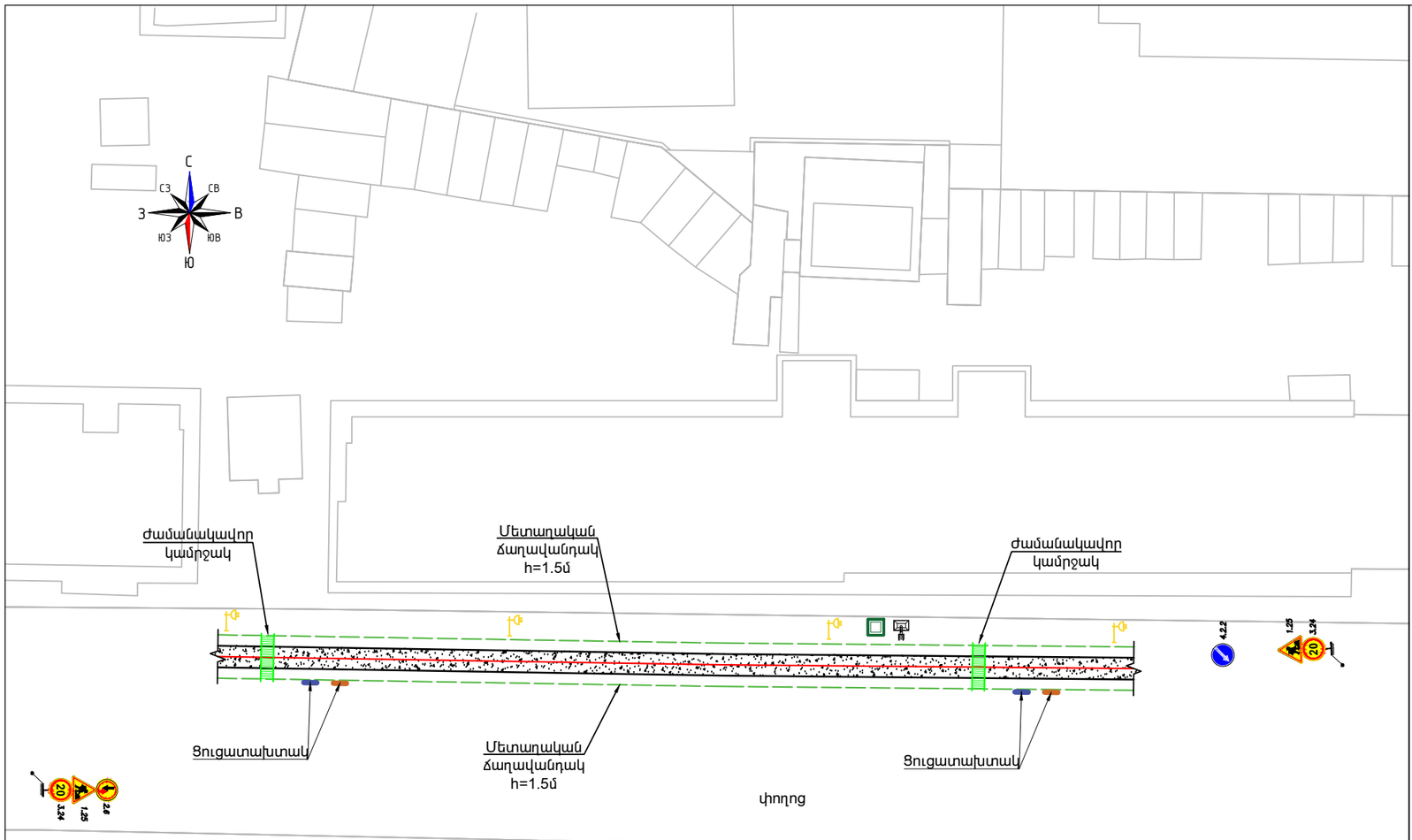

ՇՐՋԱԿԱ ՄԻՋԱՎԱՅՐԻ ՊԱՀՊԱՆՈՒԹՅԱՆ ՄԻՋՈՑԱՌՈՒՄՆԵՐ

Նախագծային լուծումների համապատասխանության համար պատասխանատվությունը կրում է այն շինարարական կազմակերպությունը, որը իրականացնում է այդ աշխատանքները: Աշխատանքների համար տրամադրված (ժամանակավոր օգտագործման համար) հողատարածքները շինարարությանավարտից հետո պետք է պարտադիր վերականգնվեն: Բոլոր անհրաժեշտ միջոցառումները կապված արտաքին միջավայրի պահպանության հետ, պետք է իրականացվեն Կապալառուի կողմից, համապատասխան կոմպետենտ մարմինների կողմից:Այդ միջոցառումները հետևյալն են՝ժամանակավոր օգտագործվող հանրային և մասնավոր հողատարածքների վերականգնում; նախազգուշացնող միջոցները, որոնք կապված են աղտոտման կանխարգելումը; ծառերի և բույսերի պաշտպանություն; չօգտագործվող և օգտագործվող նյութերի ճիշտ բաշխում; շինհրապարակների անհրաժեշտ մաքրում և սարքավորում; սանիտարական միջոցառումներ; վնասակար ազդեցությունների նվազեցում:

Շինարարական աշխատանքների ավարտից հետո անհրաժեշտ է իրականացնել տարածքի վերականգնման և բարեկարգման աշխատանքներ: Կապալառուն պետք էկազմակերպի աշխատանքները այնպես, որ կանխվի ախտոտումը շինարարական աղբից, նավթամթերքից, քիմիական նյութերից:

Կապալառուն պարտավոր է ապահովել թափոնների և շինարարական աղբի հեռացում: Կապալառուն պարտավոր է նախատեսել շինարարական փոշուց օդի աղտոտման նվազեցման միջոցառումներ:

ՊԱՅՄԱՆԱԿԱՆ ՆՇԱՆՆԵՐ

- Նախագծվող կոյուղագիծ
- Գոյություն ունեցող կոյուղագիծ
- Քանդվող խրամուղի
- Ցուցատախտակ՝ պատվիրատու և կապալառու կազմակերպությունների և շինարարական աշխատանքների սկզբի և ավարտի տվյալներով
- Անվտանգության տեխնիկայի կանոնների լուսաբանման համար նախատեսված ցուցատախտակ
- Մետաղական ճաղավանդակ h=1.5մ
- Լուսատու սարքեր՝ գիշերային և մութ ժամերին անվտանգ երթևեության և հետիոտնի տեղաշարժի համար
- Ժամանակավոր կամրջակ
- Ճանապարհային նշաններ
- Ժամանակավոր աղբարկղ
- Բիոզուգարան

ԾԱՆՈԹՈՒԹՅՈՒՆ

Շինհրապարակը կազմակերպել տվյալ տարածքի փաստացի իրավիճակի հնարավորություններից ելնելով:

ՆԱԽԱՏԵՍՎՈՂ ՃԱՆԱՊԱՐՀԱՅԻՆ ՆՇԱՆՆԵՐԻ ՏԵՍՔԵՐ ԵՎ ԲԱՑԱՏՐՈՒԹՅՈՒՆ

1.25 «Ճանապարհային աշխատանքներ»

4.2.1 4.2.2 «Արգելքի շրջանցումը աջից». շրջանցումը թույլատրվում է միայն ալաքով ցույց տրված կողմից.

2.6 «Հանդիպակաց երթևեկության առավելություն». արգելվում է մուտք գործել ճանապարհի նեղ հատված, եթե դա կարող է դժվարացնել հանդիպակաց երթևեկությունը: Վարորդը պետք է ճանապարհը զիջի նեղ հատվածին հանդիպակաց կողմից մոտեցող տրանսպորտային միջոցներին.

20 3.24 «Առավելագույն արագության սահմանափակում». արգելվում է նշանի վրա նշվածից բարձր արագությամբ (կմ/ժ) երթևեկելը.

Փոփոխություն		Ամիս/ամսաթիվ	Դիտողություն		Հեղինակ	Ստուգեց
ԵՐԵՎԱՆ 2026թ.			Պատվիրատու - ԵՐԵՎԱՆԻ ՔԱՂԱՔԱՊԵՏԱՐԱՆ Պայմանագիր N ԵՔ-ԲՄԽԱՇՁԲ-26/2-2 Երևան քաղաքի վարչական շրջաններում կոյուղագծերի վերակառուցման աշխատանքների նախագծանախահաշվային փաստաթղթերի կազմման խորհրդատվական աշխատանքներ			
ՆԳԻ	Վ.Ղազարյան		Գյուլբենկյան փողոց հհ.23 և 25 հասցեներ		Աշխատանքային նախագիծ	
Նախագծեց	Ա.Միքայելյան					
Ստուգեց	Վ.Ղազարյան		Շին.աշխատանքների կազմակերպման տիպային սխեմա		Բաժին ՃԱՑ	
					Թերթ	Թերթեր
					5	6

№	ԱՇԽԱՏԱՆՔԻ ԱՆՎԱՆՈՒՄԸ	ԲՐԻԳԱԴԻ ՔԱՆԱԿԸ/ /ՕՐԵՐԸ	ԱՄԻՍՆԵՐԸ		
			I	II	III
1	ՇԻՆ ՀՐԱՊԱՐԱԿԻ ՆԱԽԱՊԱՏՐԱՍՏՈՒՄ	1/5			
2	ԱՍՖԱԼՏԲԵՏՈՆԵ ԾԱԾԿՈՒՅԹԻ ԿՏՐՈՒՄ	1/10			
3	ՀՈՂԱՅԻՆ ԱՇԽԱՏԱՆՔՆԵՐԻ ԻՐԱԿԱՆԱՑՈՒՄ	1/20			
4	ԱՎԱԶԻ ՆԱԽԱՊԱՏՐԱՍՏԱԿԱՆ ՇԵՐՏԻ ԻՐԱԿԱՆԱՑՈՒՄ	1/20			
5	ԽՈՂՈՎԱԿԱՇԱՐԻ ՄՈՆՏԱԺՈՒՄ	1/20			
6	Ե/Բ ՀԱՎԱՔՈՎԻ ԿԼՈՐ ՀՈՐԵՐԻ ՄՈՆՏԱԺՈՒՄ	1/35			
7	ՀԱՄԱԿԱՐԳԻ ՓՈՐՁԱՐԿՈՒՄ	1/5			
8	ԱՎԱԶՈՎ ԵՏԼԻՑՔԻ ԻՐԱԿԱՆԱՑՈՒՄ,ՏՈՓԱՆՈՒՄ	1/15			
9	ԱՍՖԱԼՏԲԵՏՈՆԵ ԾԱԾԿՈՒՅԹԻ ԻՐԱԿԱՆԱՑՈՒՄ	1/20			
10	ՈՒՂԵԳԾԻ ԵՎ ԿԻՑ ՏԵՂԱՄԱՍԵՐԻ ՄԱՔՐՈՒՄ,ԲԱՐԵԿԱՐԳՈՒՄ	1/5			

№	ԱՇԽԱՏԱՆՔԻ ԱՆՎԱՆՈՒՄԸ	ՄԵՔԵՆԱ ՄԵԽԱՆԻԶՄՆԵՐԻ ԵՎ ՍԱՐՔԱՎՈՐՈՒՄՆԵՐԻ ՏԵՍԱԿԸ՝ՄԵԿ ԲՐԻԳԱԴԻ ՀԱՄԱՐ	ՄԵՔԵՆԱ ՄԵԽԱՆԻԶՄՆԵՐԻ ԵՎ ՍԱՐՔ. ՔԱՆԱԿԸ՝՝ՄԵԿ ԲՐԻԳԱԴԻ ՀԱՄԱՐ	ՇԻՆՀՐԱՊԱՐԱԿՈՒՄ ՊԱՀԱՆՁՎՈՂ ԱՆՁՆԱԿԱԶՄԻ ՏԵՍԱԿԸ՝՝ՄԵԿ ԲՐԻԳԱԴԻ ՀԱՄԱՐ	ՇԻՆՀՐԱՊԱՐԱԿՈՒՄ ՊԱՀԱՆՁՎՈՂ ԱՆՁՆԱԿԱԶՄԻ ՏԵՍԱԿԸ՝՝ՄԵԿ ԲՐԻԳԱԴԻ ՀԱՄԱՐ
1	ՇԻՆ ՀՐԱՊԱՐԱԿԻ ՆԱԽԱՊԱՏՐԱՍՏՈՒՄ	ՆՇԱՀԱՐՄԱՆ,ՏԵՂԱԿԱՊՄԱՆ ԵՎ ՉԱՓԱԳՐԱԿԱՆ ԳՈՐԾԻՔՆԵՐ	1	ԻՆԺԵՆԵՐ-ՇԻՆԱՐԱՐ	1
2	ԱՍՖԱԼՏԲԵՏՈՆԵ ԾԱԾԿՈՒՅԹԻ ԿՏՐՈՒՄ	ՍՂՈՑ	1	ԲԱՆՎՈՐ	1
3	ՀՈՂԱՅԻՆ ԱՇԽԱՏԱՆՔՆԵՐԻ ԻՐԱԿԱՆԱՑՈՒՄ	ԷՔՍԿԱՎԱՏՈՐ ՀԱԿԱԴԱՐՋ ԵՎ ՈՒՂԻՂ ՇԵՐԵՓՈՎ	1	ԲԱՆՎՈՐ	3
4	ԱՎԱԶԻ ՆԱԽԱՊԱՏՐԱՍՏԱԿԱՆ ՇԵՐՏԻ ԻՐԱԿԱՆԱՑՈՒՄ	ԷՔՍԿԱՎԱՏՈՐ ՀԱԿԱԴԱՐՋ ԵՎ ՈՒՂԻՂ ՇԵՐԵՓՈՎ,ԲԵՌՆԱՏԱՐ ՄԵՔԵՆԱ	1	ԲԱՆՎՈՐ	3
5	ԽՈՂՈՎԱԿԱՇԱՐԻ ՄՈՆՏԱԺՈՒՄ	ԱՎՏՈԿՈՌՈՒՆԿ	1	ԽՈՂՈՎԱԿԱՇԱՐ ՄՈՆՏԱԺՈՂ ՄԱՍՆԱԳԵՏ	2
6	Ե/Բ ՀԱՎԱՔՈՎԻ ԿԼՈՐ ՀՈՐԵՐԻ ՄՈՆՏԱԺՈՒՄ	ԱՎՏՈԿՈՌՈՒՆԿ	1	ԲԵՏՈՆԱԳՈՐԾ	2
7	ՀԱՄԱԿԱՐԳԻ ՓՈՐՁԱՐԿՈՒՄ	ԶՐԱՏԱՐ ՄԵՔԵՆԱ	1	ԽՈՂՈՎԱԿԱՇԱՐ ՄՈՆՏԱԺՈՂ ՄԱՍՆԱԳԵՏ	1
8	ԱՎԱԶՈՎ ԵՏԼԻՑՔԻ ԻՐԱԿԱՆԱՑՈՒՄ,ՏՈՓԱՆՈՒՄ	ԷՔՍԿԱՎԱՏՈՐ ՀԱԿԱԴԱՐՋ ԵՎ ՈՒՂԻՂ ՇԵՐԵՓՈՎ,ԲԱՆՎՈՐ	1	ԲԱՆՎՈՐ	3
9	ԱՍՖԱԼՏԲԵՏՈՆԵ ԾԱԾԿՈՒՅԹԻ ԻՐԱԿԱՆԱՑՈՒՄ	ԳԼՂՈՆ	1	ԳԼՂՈՆԱՎԱՐ,ԲԱՆՎՈՐ	3
10	ՈՒՂԵԳԾԻ ԵՎ ԿԻՑ ՏԵՂԱՄԱՍԵՐԻ ՄԱՔՐՈՒՄ,ԲԱՐԵԿԱՐԳՈՒՄ	ԶՐՑԱՆ ՄԵՔԵՆԱ ԵՎ ՋԵՌՔԻ ՄԱՔՐՄԱՆ ԳՈՐԾԻՔՆԵՐ	1	ԲԱՆՎՈՐ	3

Փոփոխություն	Ամիս/ամսաթիվ		Դիտողություն	Հեղինակ	Ստուգեց
ԵՐԵՎԱՆ 2026թ.			Պատվիրատու - ԵՐԵՎԱՆԻ ՔԱՂԱՔԱՊԵՏԱՐԱՆ Պայմանագիր N ԵՔ-ԲՄԽԱՇՁԲ-26/2-2 Երևան քաղաքի վարչական շրջաններում կոյուղագծերի վերակառուցման աշխատանքների նախագծանախահաշվային փաստաթղթերի կազմման խորհրդատվական աշխատանքներ		
ՆԳԻ	Վ.Ղազարյան		Գյուլբենկյան փողոց հհ.23 և 25 հասցեներ	Աշխատանքային նախագիծ	
Նախագծեց	Ա.Միքայելյան				
Ստուգեց	Վ.Ղազարյան		Շին.աշխատանքների կատարման ժամանակացույց	Բաժին ՁԱՑ	
				Թերթ	Թերթեր
				6	6